PROFESSIONAL POWER TOOLS

metabo®

work. don't play.

RS 14-125
RS 17-125

cs Překlad původního návodu k používání 6

www.metabo.cz

Made in Germany

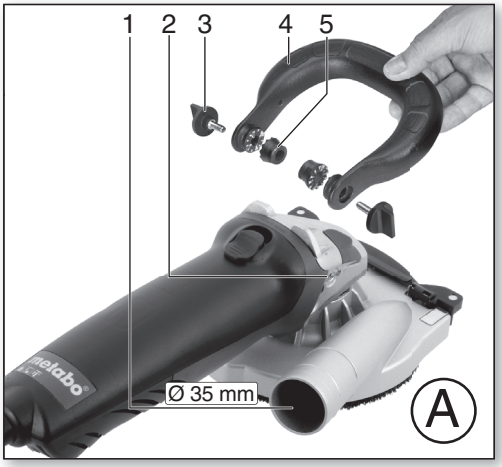

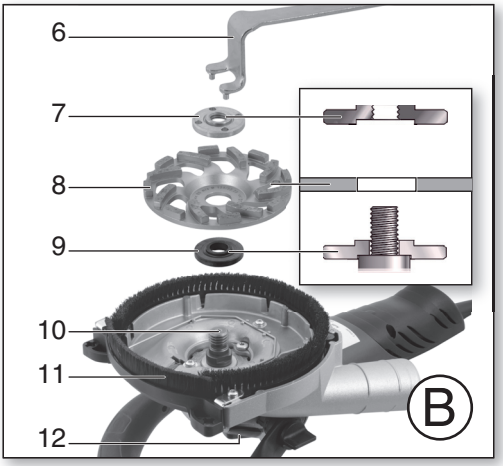

RS 17-125

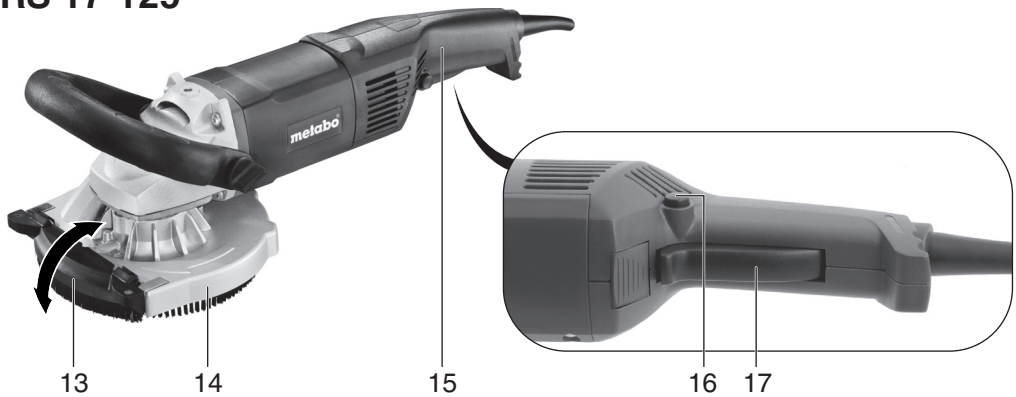

RS 14-125

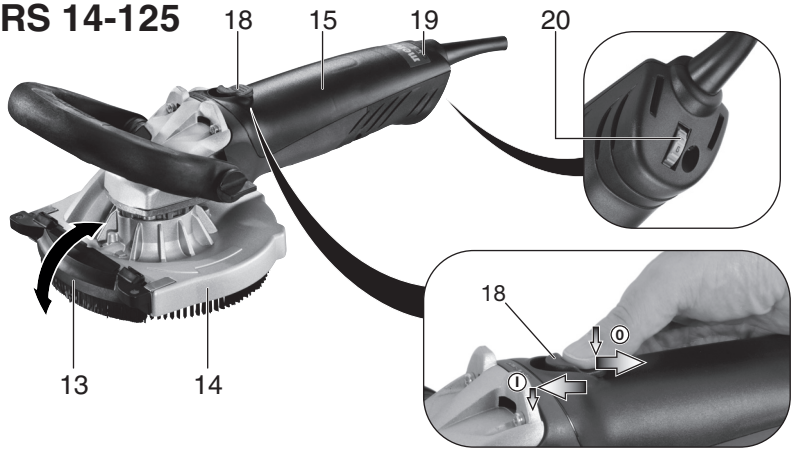

13.		**RS 14-125** Serial Number: 03824..	**RS 17-125** Serial Number: 03822..
D_{max}	in (mm)	5 (125)	5 (125)
t_{max1}	in (mm)	$^3/_8$ (10)	$^3/_8$ (10)
M / I	- / in (mm)	$^5/_8$“- 11 UNC / $^3/_4$ (19)	$^5/_8$“- 11 UNC / $^{25}/_{32}$ (20)
n	min^{-1} (rpm)	2000 - 7000	8500
P_1	W	1450	1700
P_2	W	830	950
m	lbs (kg)	7.9 (3,6)	10.6 (4,8)
$a_{h,S}/K_{h,S}$	m/s^2	4 / 1,5	3,8 / 1,5

Metabowerke GmbH,
Postfach 1229
Metabo-Allee 1
D-72622 Nuertingen
Germany

1 Použití

S použitím originálního příslušenství Metabo lze stroj použít pro broušení a odstraňování betonu, potěru a nátěrů diamantovými kotouči.

Také vhodný pro brusné odřezávací práce, pískování, leštění nebo práci s pružným brusným kotoučem.

Stroj nesmí být používán s vodou.

Pozor: kotoučový kartáč může lepit, zpracováváte-li termoelastické materiály.

Je vhodný pro komerční použití v obchodě a průmyslu.

Vždy používejte vhodný odsávací systém: připojte vysavač k přípojce odsávání (1).

Za škody způsobené jiným používáním je zodpovědný uživatel. Respektujte všeobecně uznávané bezpečnostní předpisy a uvedená upozornění.

2 Všeobecná bezpečnostní upozornění

Pro Vaši ochranu a ochranu svého stroje dbejte textů označených tímto symbolem!

VAROVÁNÍ - Za účelem snížení nebezpečí zranění si přečtěte tento návod.

Váš stroj předávejte dále vždy s těmito dokumenty.

Obecná varování pro elektrická nářadí

VAROVÁNÍ - čtěte všechna bezpečnostní upozornění a pokyny. *Zanedbání při dodržování bezpečnostních upozornění a pokynů může způsobit elektrický úraz, požár nebo těžké zranění.*

Všechna přiložená varování a dokumenty si uschovejte pro případné budoucí použití! Termín „elektrické nářadí“ se vztahuje na síťové i akumulátorové stroje.

2.1 Bezpečnost pracovního prostředí

a) Udržujte pracovní prostor v čistotě a dobře osvětlený. Neuspořádané nebo tmavé prostory vedou k nehodám.

b) Nepoužívejte elektrické zařízení ve výbušných prostředích jako např. v blízkosti hořlavých kapalin, plynů nebo prachu. Elektrická zařízení tvoří jiskry, které mohou vést ke vznícení prachu nebo par.

c) Zabraňte dětem a okolním osobám vstupovat do vašeho pracovního prostoru. Vyrušení může způsobit ztrátu kontroly nad strojem.

2.2 Elektrická bezpečnost

a) Zástrčky stroje musí odpovídat zásuvkám. Nikdy neupravujte zástrčku. S uzemněnými stroji nepoužívejte žádné zástrčkové adaptéry. Neupravené zástrčky a odpovídající zásuvky sníží riziko elektrického šoku.

b) Zamezte kontaktu těla s uzemněnými povrchy, jako jsou trubky, radiátory, plotny a chladiče. Je-li vaše tělo uzemněno, zvyšuje se riziko elektrického šoku.

c) Nevystavujte elektrické zařízení dešti nebo mokru. Vniknutí vody do přístroje zvyšuje riziko elektrického šoku.

d) Netahejte za kabel. Nikdy nepoužívejte napájecí kabel pro přepravu, tahání nebo odpojení napájení nástroje. Udržujte kabel mimo dosah tepla, oleje, ostrých hran nebo pohyblivých částí. Poškozené nebo zamotané kabely zvyšují riziko úrazu elektrickým proudem.

e) **Při práci s nářadím venku použijte prodlužovací kabel vhodný pro venkovní použití.** Použití kabelu pro venkovní použití snižuje nebezpečí úrazu elektrickým proudem.

f) **Při nutnosti práce s elektrickým nářadím ve vlhkém prostředí použijte proudový chránič (RCD).** Použití proudového chrániče RCD snižuje riziko úrazu elektrickým proudem.

2.3 Osobní bezpečnost

a) **Buďte pozorní, sledujte, co děláte, a používejte při práci s nářadím zdravý rozum.**
Nepoužívejte elektrické nářadí, jste-li unavení nebo pod vlivem drog, alkoholu nebo léků. Moment nepozornosti při práci s nářadím může vést k vážnému zranění.
b) **Používejte osobní ochranné pomůcky. Vždycky noste ochranné brýle.** Ochranné prostředky, jako jsou respirátor, neklouzavá bezpečnostní obuv, přilba, nebo chrániče sluchu, používané za příslušných podmínek snižují riziko poranění osob.
c) **Zabraňte náhodnému spuštění. Ujistěte se, že spínač je ve vypnuté poloze před připojením zdroje napájení a / nebo baterie, zvedáním nebo přenášením nářadí.** Přenášení nářadí s prstem na spínači nebo nabíjení zapnutého přístroje vede k nehodám.
d) **Odstraňte všechny seřizovací klíče nebo nářadí před zapnutím stroje.** Nářadí nebo klíč, připevněný k otáčející se části elektrického nářadí může vést ke zranění osob.
e) **Nepřeceňujte se. Udržujte správný postoj a rovnováhu za všech okolností.** To umožňuje lepší kontrolu nářadí v neočekávaných situacích.
f) **Vhodně se oblékejte. Nenoste volný oděv nebo šperky. Udržujte své vlasy, oblečení a rukavice mimo dosah pohyblivých částí.** Volný oděv, šperky nebo dlouhé vlasy mohou být zachyceny pohybujícími se díly.
g) **Pokud jsou stroje vybaveny zařízeními k zachytávání prachu, zajistěte, že jsou připojena a správně použita.** Použití odsávání prachu může snížit ohrožení prachem.

2.4 Použití elektrického nástroje a péče

a) **Nepřetěžujte elektrické nářadí. Použijte správné elektrické nářadí pro vaši aplikaci.** Správné elektrické nářadí bude pracovat lépe a bezpečněji při zátěži, pro kterou bylo vyrobeno.
b) **Nepoužívejte elektrické nářadí, pokud vypínač nelze zapnout a vypnout.** Elektrické nářadí, které nemůže být ovládáno spínačem, je nebezpečné a musí být opraveno.
c) **Odpojte zástrčku od zdroje energie a / nebo baterii od elektrického nářadí před seřizováním, výměnou příslušenství nebo uložením.** Tato preventivní bezpečnostní opatření snižují riziko náhodného spuštění nářadí.
d) **Uložte elektrické nářadí mimo dosah dětí a nedovolte ostatním osobám, neznalým tohoto elektrického nářadí nebo těchto pokynů s nářadím pracovat.** Elektrické nářadí je v rukou nekvalifikované obsluhy nebezpečné.
e) **Udržujte nářadí v pořádku. Kontrolujte vychýlení nebo zablokování pohyblivých částí, poškození jednotlivých dílů a jiné okolnosti, které mohou ovlivnit chod nářadí.**
V případě poškození nářadí nechejte před použitím opravit. Mnoho nehod je způsobeno špatně udržovaným elektrickým

nářadím.
f) **Udržujte řezné nástroje ostré a čisté.** Správně ošetřované řezné nástroje s ostrými řeznými hranami jsou méně náchylné k zanášení nečistotami a lépe se ovládají.
g) **Používejte elektrické nářadí, příslušenství a držáky nástrojů atd. v souladu s těmito pokyny, s ohledem na pracovní podmínky a práce, které mají být provedeny.** Použití elektrického nářadí k jiným účelům, než pro které je určeno, může vést k nebezpečným situacím.

2.5 Servis
a) **Nechte Váš stroj opravovat kvalifikovanou osobou, která používá pouze originální náhradní díly.** Tím bude zachována bezpečnost nástroje.

3 Speciální bezpečnostní upozornění

Společné bezpečnostní upozornění pro broušení:

Použití:
a) Tento elektrický stroj lze použít pro broušení povrchů. Dbejte na všechna bezpečnostní upozornění, pokyny, znázornění a specifikace, dodávané se strojem. Pokud nebudou následující pokyny akceptovány, může dojít k úrazu elektrickým proudem, ohni a/nebo těžkému poranění.

b) Tento elektrický stroj není určen k frézování, leštění, pískování, práci se zdrsňovacími kotouči, drátěnými kartáči, oddělovacími brusnými kotouči a pružnými kotouči.. Použití, pro která není stroj určen, mohou způsobit nebezpečí a poranění.

c) Nepoužívejte příslušenství, které není určeno a doporučeno výrobcem speciálně pro tento elektrický stroj. To, že lze příslušenství na váš stroj upevnit, nezaručuje bezpečný provoz.

d) Maximální počet otáček příslušenství musí být alespoň tak vysoký, jako je nejvyšší počet otáček uvedených na elektrickém stroji. Příslušenství, které se točí rychleji než je dovoleno, se může při práci rozlomit a jednotlivé části mohou odlétnutím způsobit úraz.

e) Vnější průměr a tloušťka nástroje musí odpovídat rozměrovým údajům Vašeho elektrického stroje. Příslušenství nesprávné velikosti nemůže být dostatečně chráněno nebo kontrolováno.

f) Příruby, diamantové kotouče nebo jiné příslušenství musí být rozměrově vhodné pro hřídel Vašeho elektrického stroje. Příslušenství s nevhodně velkými otvory, které se přesně nehodí na hřídel elektrického stroje nejsou vyvážené, velmi silně vibrují a mohou vést ke ztrátě kontroly.

g) Nepoužívejte poškozené příslušenství. Před každým použitím zkontrolujte praskliny a trhliny na příslušenství a zkontrolujte brusný kotouč, zda nemá trhliny nebo není závažně opotřebený a poškozený. Pokud elektrický stroj nebo příslušenství upadne, zkontrolujte, zda není poškozen nebo použijte nepoškozené příslušenství. Pokud jste příslušenství zkontrolovali a nasadili, po zapnutí udržujte dostatečný odstup váš i okolních osob od dráhy otáčení rotujícího příslušenství a nechte běžet minutu naprázdno. Poškozené příslušenství se během této doby většinou zlomí.

h) Noste osobní ochranné pomůcky. Používejte dle použití obličejový štít, ochranu zraku nebo ochranné brýle. Pokud je třeba, noste protiprachovou masku, ochranu sluchu, ochranné rukavice nebo pracovní zástěru, schopné zabránit přístupu malých brusných částic. Oči by měly být chráněny od odlétajících cizích těles, které vznikají při různorodém použití. Prachová nebo ochranná dýchací maska musí být schopny filtrovat částice vznikající při daném způsobu použití.
Pokud jste dlouho vystaveni hlasitému hluku, může dojít k poškození sluchu.

i) Dbejte na to, aby ostatní osoby byly mimo váš pracovní prostor. Každý, kdo vstoupí do pracovního místa, musí mít osobní ochranné vybavení. Úlomky obrobku nebo zlomené části nástroje mohou odlétat pryč a mohou vést ke zranění i mimo pracovní prostor.

j) Při práci, kdy se řezací příslušenství může dotknout skrytého elektrického vedení nebo síťového kabelu, držte stroj pouze na izolovaných plochách rukojetí. Řezací příslušenství, které přijde do kontaktu s „živým“ vodičem může „oživit“ i neizolované kovové části stroje a způsobit tak úraz elektrickým proudem.

k) Udržujte síťový kabel mimo dosah točícího se nástroje. Pokud ztratíte kontrolu nad strojem, může být síťový kabel přeseknut nebo obroušen a Vaše ruka nebo paže se může dostat do točícího se nástroje.

l) Elektrický stroj nikdy neodkládejte předtím, než se nástroj zcela zastaví. Točící nástroj se může dostat do kontaktu s odkládací plochou, čímž nad ním můžete ztratit kontrolu.

m) Stroj nenechávejte běžet během přenášení. Vaše šaty se mohou náhodně dostat do kontaktu s točícím se nástrojem a nástroj Vám může způsobit úraz.

n) Pravidelně čistěte vzduchové průduchy Vašeho elektrického stroje. Ventilátor motoru nasává prach pod kryt.

o) Nepoužívejte elektrický nástroj v blízkosti hořlavých materiálů. Jiskry mohou tento materiál vznítit.

p) Nepoužívejte žádné příslušenství, které vyžaduje tekutou chladicí kapalinu. Použití vody nebo ostatních tekutin může vést k úrazu elektrickým proudem.

3.1 Zpětný ráz a odpovídající výstrahy

Zpětný ráz je náhlá reakce na sevření nebo zadrhnutí otočného nebo brusného nástroje nebo příslušenství. Sevření nebo zadrhnutí způsobí náhlé zastavení rotačního příslušenství, což vyvolá nekontrolovaný pohyb nářadí ve směru opačném ke směru otáčení.
Zpětný ráz je výsledkem nesprávného použití elektrického nářadí a / nebo nesprávných pracovních postupů či podmínek. Tomu se lze vyhnout přijetím odpovídajících opatření, jak je uvedeno níže.
a) Držte nářadí pevně a zaujměte postoj, který vám umožní kompenzovat síly zpětného rázu. Vždy používejte pomocnou rukojeť pro maximální kontrolu nad zpětného rázu nebo točivé reakce při rozběhu. Pracovník může točivé reakce a síly zpětného rázu kontrolovat, pokud přijme náležitá bezpečnostní opatření.
b) **Nikdy nedávejte ruce do blízkosti rotujícího příslušenství.** Příslušenství se může odrazit přes vaši ruku.
c) **Nestůjte v prostoru, kam nářadí zpětným rázem odskočí**. Zpětný ráz odrazí nástroj ve směru opačném k jeho pohybu v momentě zaseknutí.
d**) Dbejte zvláštní opatrnosti při práci okolo rohů, ostrých hran atd. Chraňte příslušenství před odražením od nástroje a zaseknutím.** Rotující příslušenství má tendenci se zasekávat u rohů a ostrých hran a také při nárazu, čímž dojde ke

zpětnému rázu.
e) **Nepřipojujte řezbářský pilový list nebo ozubený pilový list.** Takové kotouče způsobují časté zpětné rázy a ztrátu kontroly.

3.2 Zvláštní bezpečnostní výstrahy pro broušení diamantovými kotouči:

a) **Používejte pouze kotouče, které jsou doporučeny pro váš stroj a specifický kryt určený pro tyto kotouče.** Kotouče, které nejsou určeny pro dané nářadí, nemohou být odpovídajícím způsobem zabezpečeny a jsou nebezpečné.
b) **Bezpečnostní kryt musí být bezpečně připevněný na nářadí. Vždy směřujte nářadí tak, aby kotouče otevřeně nesměřoval k pracovníkovi.**Kryt pomáhá chránit operátora před úlomky, náhodným kontaktem s kotoučem a jiskrami, které by mohly vznítit oblečení.
c) **Kotouče musí být používány pouze pro doporučené aplikace.**
d) **Vždy používejte nepoškozené příruby kotoučů, které jsou správné velikosti a tvaru pro Vámi vybrané příslušenství.** Správné příruby podporují příslušenství.

3.3 Další bezpečnostní pokyny

VAROVÁNÍ - Vždy používejte ochranné brýle.

Používejte vhodnou ochrannou masku proti prachu.

Dodržujte pokyny výrobce příslušenství!
Chraňte příslušenství před mastnotou a fyzickými nárazy.
Příslušenství musí být skladováno a s ním zacházeno opatrně v souladu s pokyny výrobce.
Obrobek musí sedět pevně a musí být zajištěn proti sklouznutí, např. pomocí svorek. Velké obrobky musí být dostatečně podepřeny.
Pokud je použito příslušenství se závitovou vložkou, konec vřetena se nesmí dotýkat dna otvoru brusného nástroje. Ujistěte se, že šroub příslušenství je dostatečně dlouhý, aby odpovídal celé délce hřídele. Závit příslušenství musí odpovídat závitu vřetene.
Více informací o délce a závitu vřetene viz strana 3 a kapitola 13. Technické specifikace.
Nečistoty, které se dostanou do stroje, mohou zablokovat

přepínací mechanismus. To je důvod, proč, když je stroj v chodu, je nutné stroj pravidelně, často a důkladně vyfoukat stlačeným vzduchem přes zadní větrací otvory. Stroj musí být v tomto případě pevně držen.
Prach z látek, jako jsou barvy obsahující olovo, některé druhy dřeva, minerálů a kovů mohou být škodlivé. Kontakt s nimi nebo vdechnutí prachu může vyvolat alergické reakce a / nebo respirační onemocnění pracovníka nebo okolních osob.
Některé druhy prachu jsou klasifikovány jako karcinogenní, jako je dubový a bukový prach, zejména v spojení s přísadami pro úpravu dřeva (Chromát, ochranné prostředky na dřevo).

- **Pro efektivní sběr prachu použijte spolu s tímto elektrickým nářadím vhodný vysavač Metabo.**
- Pracoviště musí být dobře větrané.
- Je doporučeno použití respirátoru třídy filtru P2.

Dbejte platných předpisů pro materiály, se kterými chcete pracovat.
Materiál obsahující azbest musí být zpracováván pouze specialisty.

Při práci v prašném prostředí zajistěte, aby větrací otvory nebyly blokovány. Pokud je nezbytné odstranit prach, nejprve odpojte elektrické nářadí od sítě (použijte nekovové objekty) a zamezte poškození vnitřních součástí.
Poškozené, excentrické nebo vibrující nástroje nesmějí být použity.

Vyvarujte se poškození plynového nebo vodovodního potrubí, elektrických kabelů a nosných stěn (statických).
Při venkovním použití stroje připojte FI jistič s max. propouštěným proudem (30 mA) vpřed.
Vytáhněte zástrčku ze zásuvky před jakýmikoli úpravami, nastavením nebo údržbou stroje.
Poškozené nebo prasklé pomocné držadlo musí být vyměněno. Nikdy nepoužívejte stroj s poškozenou přídavnou rukojetí.
Poškozený nebo prasklý ochranný kryt musí být vyměněn. Nikdy nepoužívejte stroj s poškozeným ochranným krytem. Používejte pouze příslušenství, které je překryto kartáči bezpečnostního krytu.

SYMBOLY NA STROJI:

⧈ …Konstrukce třídy II
V……volty
A……ampéry
Hz……..hertzy
W……watty
~ střídavý proud
rpm…….otáček za minutu
…/min… otáček za minutu
n……..jmenovitá rychlost

4 Přehled

Viz strana 2.
1 Přípojka odsávání
2 Závitové otvory na krytu pohonu (obě strany)
3 Zářezové šrouby
4 Přídavná rukojeť
5 Upínací matice
6 Upínací klíč
7 Upínací matice
8 Diamantový kotouč *
9 Podpůrná příruba
10 Hřídel
11 Kartáčový lem
12 Aretace hřídele
13 Otevírací segment (pro práci u zdí)
14 Bezpečnostní kryt
15 Rukojeť
16 Zámek (pro zajištění stroje před neplánovaným spuštěním nebo pro kontinuální chod) *
17 Spínač on/off
18 Posuvný přepínač on/off *
19 Elektronický signální indikátor
20 Kolečko nastavení rychlosti

*v závislosti na vybavení / není předmětem dodávky

5 Spuštění

Před připojením zařízení zkontrolujte, že jmenovité síťové napětí a frekvence sítě, jak jsou uvedeny na typovém štítku, odpovídají zdroji napájení.

5.1 Připojení přídavné rukojeti

Pracujte vždy s připojenou přídavnou rukojetí
(4)! Připojte přídavnou rukojeť, jak je uvedeno na obrázku.

Viz obrázek A na straně 2.
- Nasaďte upínací kotouče (5) na levé a pravé straně krytu pohonu.
- Nasaďte přídavnou rukojeť (4) na kryt pohonu.
- Vložte křídlové šrouby (3) na levou a pravou stranu přídavné rukojeti (4) a jemně otočte.
- Nastavte přídavnou rukojeť do požadovaného úhlu (4).
- Ručně utáhněte křídlové šrouby (3) doleva a doprava.

5.2 Nastavení hloubkového dorazu

Z bezpečnostních důvodů používejte vždy dodaný bezpečnostní kryt (19).

Viz obr. str. 2

- Uvolněte křídlový šroub (21)
- Otočte hloubkovou zarážku (22) k nastavení výšky s ohledem na příslušenství a pracovní činnost.
- Ručně bezpečně utáhněte křídlový šroub (21)

5.3 Odsávání prachu

Vždy používejte vhodný systém odsávání prachu: vysavač připojte k přípojce odsávání (1).

Pro optimální odsávání prachu použijte připojovací rukáv 630796.
Doporučujeme použití antistatické odsávací hadice s průměrem 35 mm.

6 Připojení příslušenství

Odpojte stroj ze zásuvky před výměnou příslušenství. Stroj musí být vypnutý a hřídel musí být zastavená.

6.1 Zámek hřídele

Stlačte zámek hřídele (9) pouze, pokud je hřídel zastavená!

- Stlačte zámek hřídele (12) a ručně otočte hřídel (10), dokud neucítíte, že zámek hřídele zapadnul.

6.2 Nasazení/sejmutí diamantového kotouče

Viz obr. B na str. 2.

Nasazení:

- Nasaďte podpůrnou přírubu (9) na hřídel (8). Příruba by se na hřídeli neměla otáček, je-li správně nasazená.
- Položte diamantový kotouč (8) na podpůrnou přírubu (9) tak, aby ležela na přírubě naplocho.
- Strany upínací matice (7) se liší. Našroubujte upínací matici na hřídel tak, aby páska upínací matice (7) směřovala vzhůru.
- Zaaretujte hřídel (viz kap. 6.1) Bezpečně utáhněte upínací matici (7) po směru hodinových ručiček pomocí čepového klíče (6).

Sejmutí:

- Zaaretujte hřídel (viz kap. 6.1). Pro odšroubování otočte upínací matici (7) proti směru hodinových ručiček s použitím klíče (6).

7 Použití

7.1 Práce u zdí

Otevření a zavření segmentu: Vypněte stroj a vyjměte jej ze zásuvky. Příslušenství musí být zastavené.

Zdvihněte segment (13) pouze pokud pracujete u zdí. Jinak musí být segment v dolní poloze.

Otevřená část bezpečnostního krytu musí být nasměrována ke zdi.

7.2 Nastavení rychlosti

Nastavte optimální rychlost kolečkem (20) v závislosti na účelu použití.

Pro většinu aplikací je vhodná rychlost 4 – 6.

7.3 Zapnutí a vypnutí

Vždy veďte stroj oběma rukama.

Nejdříve stroj zapněte, až potom jej naveďte k obrobku.

Nedopusťte, aby stroj vtáhnul další prach a hobliny. Při zapínání a vypínání jej ukládejte stranou od prašných míst. Po vypnutí pokládejte stroj až poté, co se motor zcela zastavil.

Zabraňte neplánovanému spuštění: vždy stroj vypínejte, než jej vytáhnete ze zásuvky nebo při přerušení proudu.

V režimu kontinuálního chodu stroj pracuje, i když vám vypadne z rukou. Vždy proto stroj držte oběma rukama za rukojeti, stůjte pevně a soustřeďte se.

RS 14-125:
Zapnutí: Posuňte posuvný spínač (18) vpřed. Pro kontinuální chod jej poté stlačte dolů, až zapadne.
Vypnutí: Stiskněte zadní konec posuvného spínače (18) a uvolněte.

RS 17-125:
Aktivace otáček
Zapnutí: Stiskněte zámek (16) a poté spínač (17). Uvolněte zámek (16).
Vypnutí: Uvolněte spínač (17).

Kontinuální chod:
Zapnutí: Stiskněte zámek (16) a držte. Stiskněte a držte spínač (17). Stroj je nyní zapnutý. Uvolněte spínač (17). Poté uvolněte zámek (16), aby zůstal spínač (16) na místě a zabránil vypnutí (kontinuální chod).
Vypnutí: Stiskněte spínač (17) a uvolněte jej.

8. Čištění, údržba

Čištění motoru: vyfoukejte pravidelně, často a důkladně stroj přes zadní ventilační otvory stlačeným vzduchem /nejlépe za chodu/. Stroj přitom pevně držte.

Výměna pružinově zavěšeného kruhového kartáče: Pro optimální odvod prachu opotřebované kartáče vyměňte. Set na výměnu: obj. č. 628214.

9. Řešení problémů

RS 14-125:

Rozsvítí se elektronický signální indikátor (19) a zpomalí se otáčky. Teplota cívky je příliš vysoká! Nechte stroj běžet naprázdno, dokud indikátor nezhasne.

Elektronický signální indikátor (19) bliká a stroj nelze zapnout. Je aktivní ochrana proti zapnutí. Je-li do zástrčka zasunuta do zásuvky se zapnutým vypínačem nebo dojde-li k obnově proudu po výpadku, stroj se nezapne. Stroj vypněte a znovu zapněte.

RS 17-125:

- **Ochrana proti zapnutí:**

Je-li do zástrčka zasunuta do zásuvky se zapnutým vypínačem nebo dojde-li k obnově proudu po výpadku, stroj se nezapne. Stroj vypněte a znovu zapněte.

- **Ochrana proti přetížení: Rychlost při zátěži poklesla. Teplota cívky je příliš vysoká!** Nechte stroj běžet naprázdno, dokud indikátor nezhasne.

- Zapnutí stroje na okamžik sníží napětí. Nedostačující stav sítě může mít nepříznivý vliv na jiné stroje. Odpor sítě menší než 0,4 ohmů by neměl způsobovat potíže.

10 Příslušenství

Používejte pouze originální příslušenství Metabo.
Používejte pouze příslušenství, splňující požadavky tohoto návodu.
Kompletní nabídku příslušenství najdete na www.metabo.cz nebo v hlavním katalogu.

11 Opravy

Opravy elektrického nářadí musí být prováděny VÝHRADNĚ kvalifikovanými elektrikáři!

Elektrické nářadí vyžadující opravu je možné zaslat na adresu:

Záruční servis:
METABO s.r.o. Tel: 326 904 457
Královická 1793 Fax: 326 907 730
Brandýs n/L
250 01
www.metabo.cz
e-mail: servis@metabo.cz

V případě opravy popište prosím, Vámi zjištěnou závadu.

Seznam náhradních dílů si můžete stáhnout z www.metabo.com.

13 Ochrana životního prostředí

Brusný prach může obsahovat nebezpečné materiály: nevhazujte jej do domovního odpadu, ale na místo určené k ukládání nebezpečného odpadu.

Dodržujte národní směrnice pro ekologickou likvidaci odpadu a recyklaci nevyužitelných strojů, obalů a příslušenství.

14 Technická data

Vysvětlivky specifikace viz str. 3. Změny v důsledku technologického pokroku vyhrazeny.

D_{1max}	=	max. průměr příslušenství
$t_{max,1}$	=	max. povolená tloušťka upínací stopky na příslušenství s použitím upínací matice
M	=	závit hřídele
l	=	délka brusné hřídele
n*	=	rychlost bez zátěže (maximální rychlost)
$I_{120\,V}$	=	proud při 120 V
P_1	=	nominální příkon
P_2	=	výkon
m	=	hmotnost bez kabelu

*Energeticky silné vysokofrekvenční rušení může způsobovat výkyvy rychlosti. Jakmile rušení zmizí, zmizí i tyto výkyvy.

Technická data jsou uvedena v rámci odpovídajících tolerancí (dle platných norem).

Emisní hodnoty
Tyto hodnoty slouží k přibližnému stanovení emisí tohoto stroje a porovnání s ostatními stroji.
Skutečné hodnoty mohou být vyšší nebo nižší v závislosti na skutečném použití a a stavu stoje. Při odhadu hodnot byste měli vzít v úvahu pracovní přestávky a časy mírné zátěže.

Na základě těchto hodnot stanovte další bezpečnostní opatření k ochraně pracovníka, např.: organizace pracovních činností.

Celková hodnota kmitání (součet vektoru ve třech směrech) stanovená podle EN 60745:

$a_{h,S}$ = emisní hodnota kmitání (broušení)
$K_{h,...}$ = faktor nejistoty (kmitání)

Používejte ochranu sluchu!